型号Model	iER10-600-SR-C	
种类Type	水平多关节Articulated	
轴数Axes	4	
臂展Arm length	500mm(225mm+275mm)	
动作范围 Motion range	J1	±130°
	J2	±150°
	J3	0-200mm
	J4	±360°
负载Load	额定值Rated	5kg
	最大值Max.	10kg

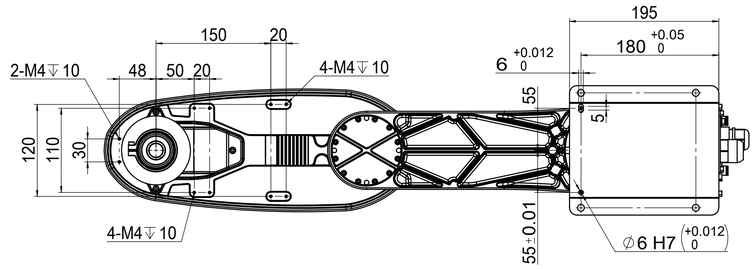

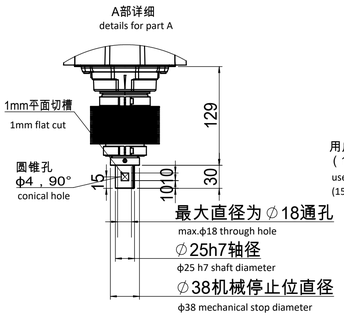

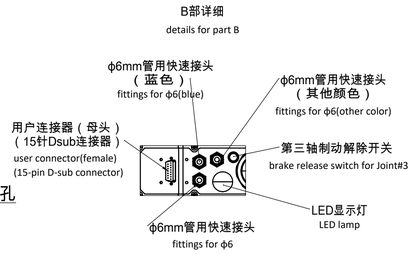

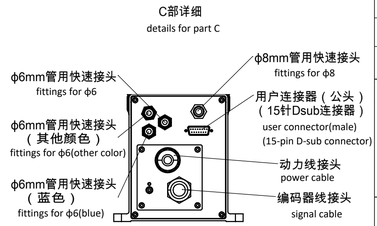

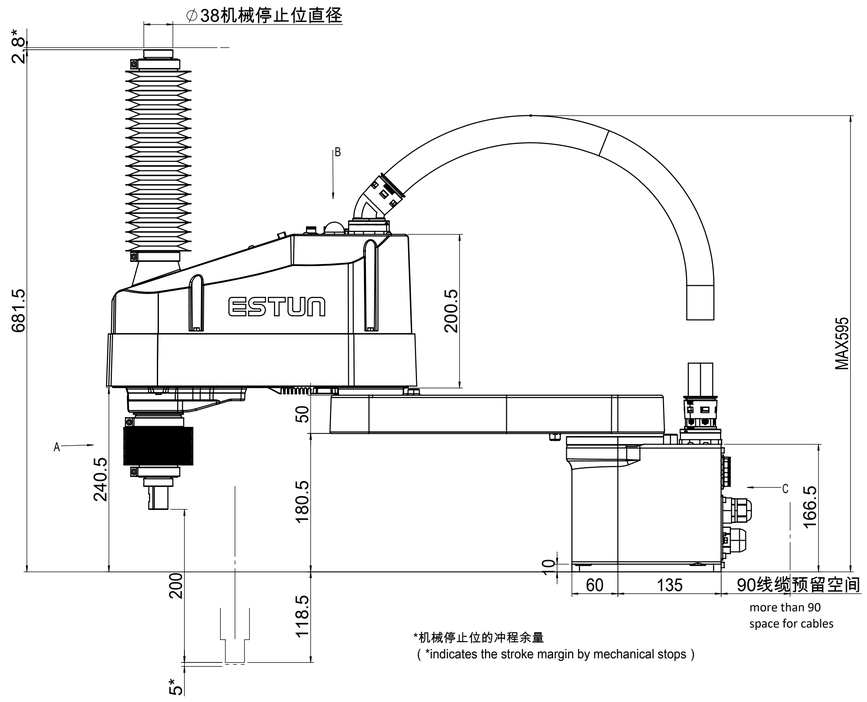

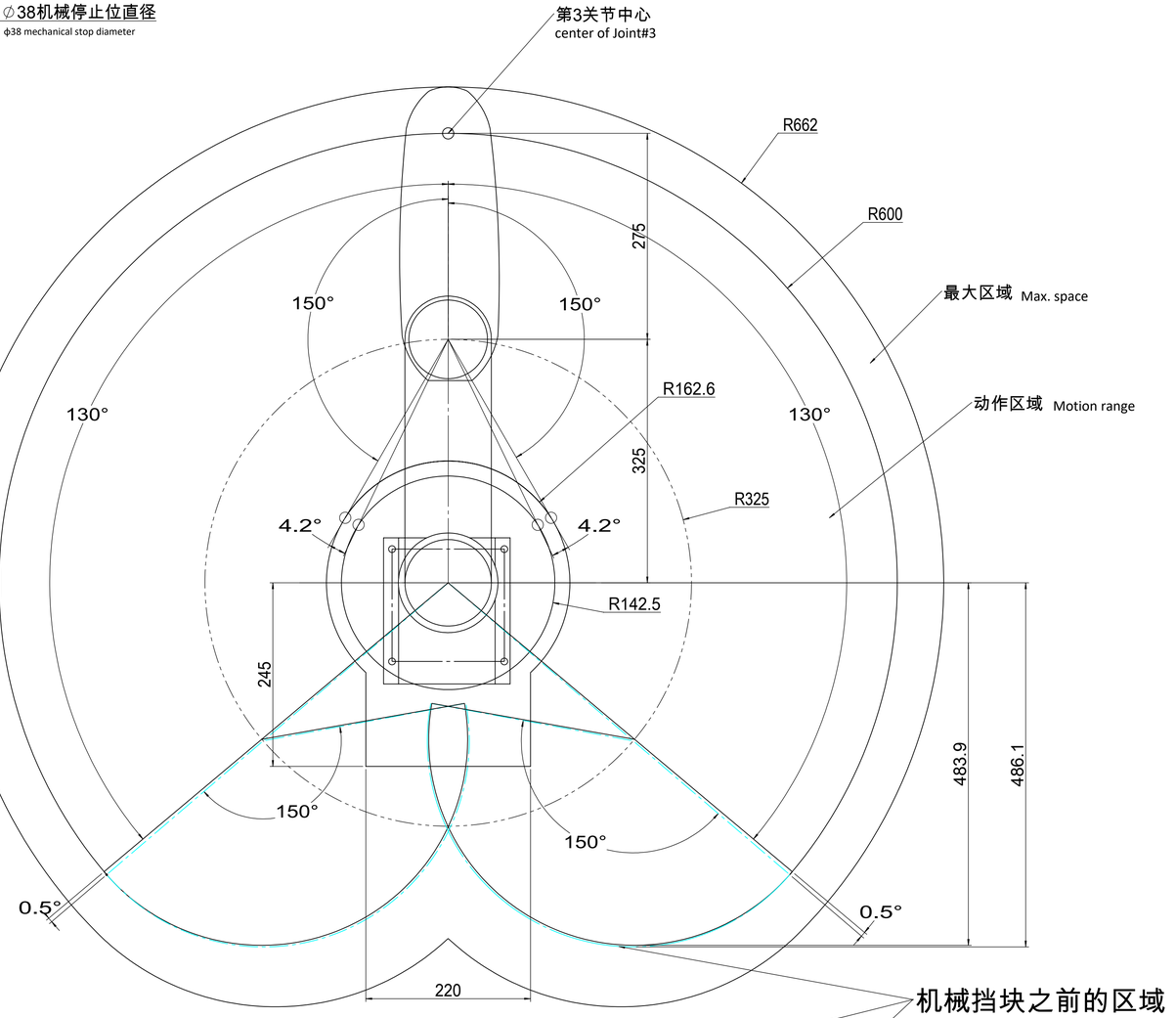

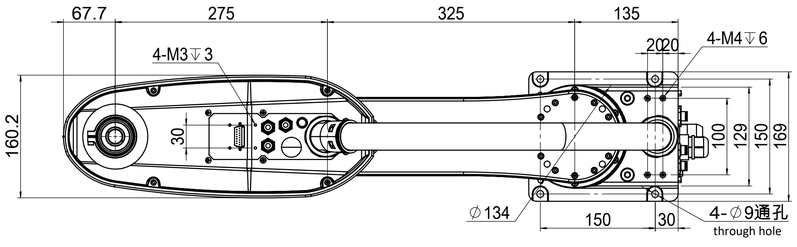

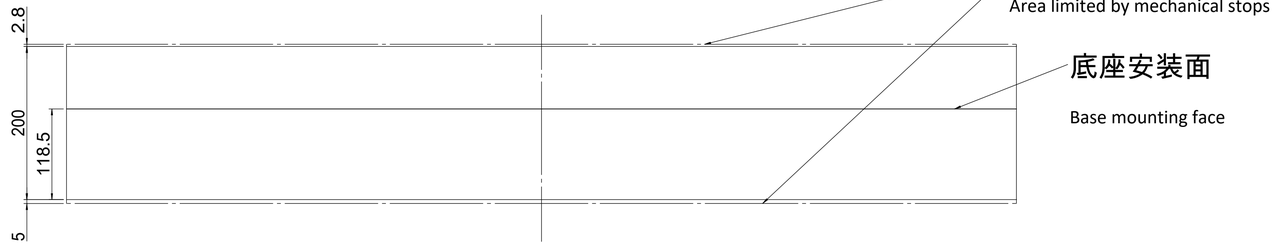

借用件登记

描图

校描

旧底图总号

签字

日期

图幅	比例	南京埃斯顿机器人工程有限公司
A1	1：4	外形及运动空间包络图
共1页	第1页	iER10-600-SR-C